Ongeëvenaarde microprintkwaliteit voor meer informatie op een kleiner vlak

Continuous inkjet

Videojet® 1620 en 1650 High Resolution microprinters

VIDEOJET

Videojet High Resolution Continuous inkjet voor micro printtoepassingen

Wanneer printformaat heel belangrijk is en scherpte van cruciaal belang, biedt de Videojet High Resolution (HR) inkjet wat nodig is. Door het leveren van een ongeëvenaarde kwaliteit, zelfs bij de kleinste printhoogte van 0,6 mm en snelheden tot 348 m/min. helpt de printer leesbare codes waarborgen op zelfs de kleinste printgebieden. Onze HR-microprinters kunnen maximaal drie regels printen, en lineaire en 2D-barcodes, waardoor zij tegemoet komen aan de behoefte van meer inhoud op minder oppervlak.

Beschikbaar in twee opties; de 1650 HR beschikt over onze exclusieve CLARiTY™ touchscreeninterface met diagnostiek om de OEE te verhogen. De 1620 HR biedt een eenvoudige toetsenbord-interface die robuust en gebruiksvriendelijk is.

Meer uptime

- CleanFlow ™-technologie, samen met de automatisch reinigende printkop, levert tot 300 uur werking tussen de printkopreinigingen.
- 14.000 uur productietijd tussen gepland printeronderhoud
- Dynamic Calibration™ stelt de uitstootinstellingen automatisch bij voor een optimale printkwaliteit

Diagnostiek

- High speed printen van hoogwaardige codes tot 348 m/min (voor enkele regel alfanumerieke code)
- Ingebouwde toegang tot de standaard OEE meetgegevens ondersteund door bruikbare gegevens*
- Sneller herstel met one-touch storingsinformatie op de CLARiTY™ interface*

Code Assurance

- Hoge-resolutie nozzle zorgt voor kleinste print in de branche met een teksthoogte van 0,6 mm
- Precision Ink Drop™-technologie vormt uiterst nauwkeurig karakters
- CLARiTY ™ gebaseerde gebruikersinterface helpt kostbare codeerfouten te voorkomen*

Gebruiksvriendelijkheid

- Modulaire core en printkopontwerp maken vervanging van slijtageonderdelen snel en eenvoudig
- Smart Cartridge™ afleversysteem elimineert nagenoeg alle verspilde vloeistof en controleert of de juiste vloeistoffen worden
- Het grote, responsieve 10,4” touchscreen is eenvoudig te bedienen en ook op afstand goed zichtbaar*

* Alleen beschikbaar op 1650 HR-model

Geavanceerde inkten voor speciale vereisten
Inktscheikundigen van Videojet hebben halogeenvrije elektronica-inkten ontwikkeld om te voldoen aan de strikte normen die worden verwacht in deze branche, terwijl sneldrogende en andere speciale inkten bestand zijn tegen slijtage, temperaturen en chemicaliën.

Alle HR-inkten kunnen worden gebruikt op RoHS-compatibele producten (EG 2011/65/EU Bijlage II) voor tal van toepassingen, waaronder printen op koellichamen, condensatoren, connectoren en tape met hoge isolatie.

CleanFlow™-technologie vermindert inktophoping en reinigingen

Innovatie microprintnozzle

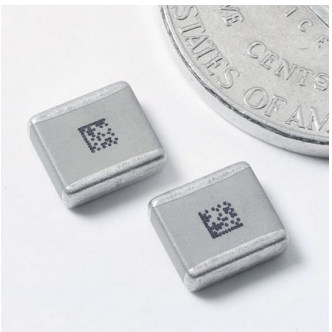

Onze nieuwe HR-printers zijn voorzien van Videojet Precision Ink Drop™-technologie waarmee de nozzle meer dan 100.000 druppels per seconde produceert via de geavanceerde hoge-frequentie printkop. Samen met verfijnde softwarealgoritmen past deze technologie de route van individuele inktdruppels aan om de kwaliteit van de code te optimaliseren.

Deze printkopverbeteringen, plus gespecialiseerde rasters, pakken de printkwaliteituitdagingen aan die inherent zijn aan verkorte karakterhoogtes en hoge lijnsnelheden.

De HR-microprinter kan meer gegevens printen met betere leesbaarheid, bij hogere lijnsnelheden, vaak in hetzelfde, beperkte printgebied als traditionele microprintsystemen.

CleanFlow™-technologie vermindert inktophoping op nozzle-uiteinden, waardoor printers langer kunnen blijven draaien tussen reinigingsintervallen.

Print sample guide hoge-resolutie microprinter

Beschrijving	Print sample
Enkele regel 4x5	ABCDEFG abcdefg 12345 5X4 SINGLE LINE
Enkele regel 5x5	ABCDEFG abcdefg 12345 5X5 SINGLE LINE
Enkele regel 5x7	ABCDEFG abcdefg 12345 5X7 SINGLE LINE
Enkele regel 7x9	ABCDEFG abcdefg 12345 7X9 SINGLE LINE
Enkele regel 10x16	ABCDEFG abcdefg 12345 10X16 SINGLE LINE
Enkele regel 16x24	ABCDEFG abcdefg 12345 16X24 SINGLE LINE
Twee regels 5x5	ABCDEFGHIJKLMNOP 1234567890 5X5 TL
Twee regels 5x7	ABCDEFGHIJKLMNOP 1234567890 5X7 TL
Drie regels 5x5	ABCDEFGHIJKL 1234567890 5X5 TRI LINE
16x24 met barcode	12343560 24HIGH
Alle lettertypen, alle hoogten	5 DOTS HIGH 7 DOTS HIGH 9 DOTS HIGH 16 DOTS HIGH 24 DOTS HIGH
Gedraaide/omgekeerde tekens Voor productregels die verschillende richtingen op gaan en producten in verschillende hoeken op de productielijn	INVERTED TEXT TXET ƎSRƎVƎR
2D DataMatrix Breed scala aan standaard 2D- en rechthoekige 2D-DataMatrixen, waaronder GS1	QR CODE 24HIGH 2D DATAMATRIX
Horizontale DPI-vergelijking (180, 90, 60)	VJ1620HR VJ1650HR HIGH RESOLUTION
Talen met unieke karakters	ج ث ت ب ا 合格年月日期生产保质 アカサタナハマヤラワ Arabic Chinese Japanese
Afbeeldingen en logo's	CE VIDEOJET RECYCLE

Alle afbeeldingen geprint op 90dpi met uitzondering van de dpi-vergelijkingsvoorbeelden

Videojet® 1620 HR en 1650 HR

Continuous inkjet microprinters

Lijnsnelheden

Mogelijkheid om 1 tot 3 regels te printen met snelheden tot:
Maximale snelheid één regel = 348 m/min
Maximale snelheid dubbele regel = 124 m/min
Maximale snelheid bij drie regels = 72 m/min
(15 karakters per inch, één printregel)

Lettertypematrix-configuratie

Enkele regel: 4x5, 5x5, 4x7, 5x7, 7x9, 9x12, 10x16, 16x24
Twee regels: 4x5, 5x5, 4x7, 5x7, 7x9
Drie regels: 4x5, 5x5, 4x7, 5x7, gemengd raster 24 druppels

Lineaire barcodes

UPC A&E; EAN 8 & 13; code 128 A, B & C; UCC/EAN 128;
Code 39; Interleaved 2 van 5; 2D DataMatrix; GS1; QR-code

DataMatrix-codes

Vierkante vorm tot 24x24; rechthoekige vorm tot 16x48

Nominale karakterhoogte

Selecteerbaar van 0,6 mm tot 7mm, afhankelijk van het lettertype

Printafstand

Optimaal: 6 mm
Bereik: 2 mm tot 12 mm

Gebruikersinterfaceopties:

1. CLARiTY™ 10,4" high-response TFT-LCD-touchscreen (beschikbaar met 1650 HR)
2. 320 x 240, helderblauw 5,7" LCD-display met achtergrondverlichting (beschikbaar bij 1620 HR)
Beide bieden bewerking van berichten op het scherm volgens WYSIWYG-principe

Aangepaste logo's/afbeeldingen

Kan gemaakt worden door gebruiker op printer of pc met optionele Videojet Logo Creator-software

Karaktersets

Chinees, Russisch/Bulgaars, Turks/Scandinavisch, Grieks, Arabisch, Japans/Kanji, Hebreeuws, Koreaans, Oost-Europees en Europees/Amerikaans

Talen en interfaceopties

Engels, Arabisch, Bulgaars, Tsjechisch, Deens, Nederlands, Fins, Frans, Duits, Grieks, Hebreeuws, Hongaars, Italiaans, Japans, Koreaans, Noors, Pools, Portugees, Russisch, Eenvoudig Chinees, Spaans, Zweeds, Thais, Traditioneel Chinees, Turks en Vietnamees
Alle talen alleen beschikbaar bij 1650 HR

Data-interface

RS232, RS485 en ethernet (standaard)
CLARiSOFT™/CLARiNET™ via RS232 en ethernet
Berichtenbeheer via USB

Berichtenopslag

250 complexe berichten (250 + op 1650 HR-model)

Omgevingsbescherming

IP65-norm; geen externe perslucht nodig; RVS-behuizing

Printkop

Verwarmde printkop
Overdruk (standaard)
Nozzlegrootte: 40 micron
Diameter: 41,3 mm
Lengte: 269,8 mm

Printkop-umbilical

Uiterst flexibel
Lengte: 3 m, optioneel 6 m
Diameter: 21 mm
Buigradius: 101,6 mm

Make-upvloeistofverbruik

Vanaf 2,4 ml per uur

Cartridges

Ink Smart Cartridge™ 750 ml
Make-up Smart Cartridge™ 750 ml
Bulkinktsysteem 5 liter**
Make-up bulksysteem 5 liter**

Temperatuur-/vochtigheidsbereik

5°C tot 45°C
0% tot 90% relatieve vochtigheid, niet-condenserend
Voor een aantal inkten kan onder bepaalde productieomgevingsomstandigheden additionele hardware nodig zijn

Elektrische vereisten

Nominale voeding 100-120 / 200-240 VAC bij 50/60 Hz.,
120W piek maximum, 60W nominaal

Gewicht

Uitgepakt en droog: 21 kg (46.2 lbs).

Opties

Dry Air Kit voor een hoge vochtigheid (vereist externe perslucht)
Uitgebreid assortiment accessoires beschikbaar

** Optioneel; alleen 1650 HR'

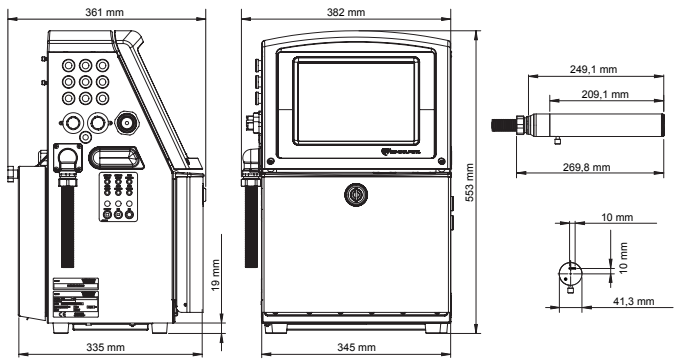

Gemoedsrust als de norm

Videojet Technologies is wereldwijd marktleider op het gebied van productidentificatie en levert verschillende technologieën zoals inline printen, coderen en markeren van producten, toepassingsspecifieke vloeistoffen en diensten op het gebied van productlevenscycli.

Ons doel is om samen te werken met producenten van verpakte consumentengoederen en farmaceutische en industriële goederen die hun productiviteit willen vergroten, hun merken willen beschermen en de trends en regelgeving vanuit de branche voor willen blijven. Dankzij onze experts en onze vooruitstrevende positie op het gebied van continuous inkjet (CIJ), thermo inkjet (TIJ), lasermarkeren, Thermo Transfer Overprinten (TTO), dooscoderen en -etikettering en afdrukken op brede verpakkingen, heeft Videojet wereldwijd al meer dan 325.000 printers geïnstalleerd.

Onze klanten vertrouwen erop dat Videojet-printers dagelijks meer dan tien miljard producten kunnen bedrukken. Direct Operations biedt ondersteuning voor verkoop, toepassing, service en training met wereldwijd meer dan 3.000 teamleden in 26 landen. Daarnaast bestaat het distributienetwerk van Videojet uit meer dan 400 distributeurs en OEM's in 135 landen.

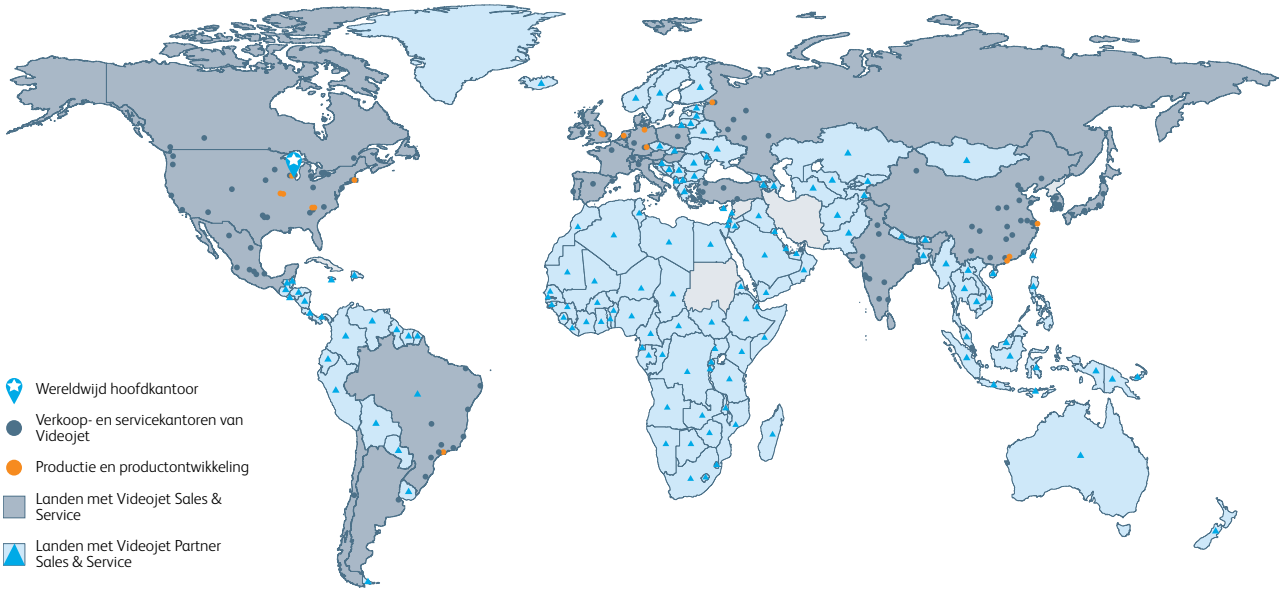

Bel **0345-636 522**
stuur een e-mail naar **info.nl@videojet.com**
of ga naar **www.videojet.nl**

Videojet Technologies B.V.
Techniekweg 26
4143 HV Leerdam
Nederland

© 2015 Videojet Technologies B.V. — Alle rechten voorbehouden.

Het beleid van Videojet Technologies B.V. is gebaseerd op continue productverbetering.
Wij behouden ons het recht voor om zonder voorafgaande kennisgeving tussentijdse aanpassingen en specificatiewijzigingen door te voeren.